Ринг болт / DIN 580

Информация за продукта

Ринг болтове за вертикално повдигане

Особености: Предназначени само за вертикално повдигане на товари!
Материал: Стомана
Маркировка: Съгласно релевантният стандарт, CE - маркировка
Работна температура: -20 - (+)200°C
Покритие: Електро-поцинковани
Стандарт: DIN 580
Забележка: Налични са също по-големи размери и размери в инчове.

Коефицент на безопасност: 4:1

Продуктов номер	WLL тон	Резба мм	Опаковка бр.	Стъпка на резбата мм	d1 mm	d2 mm	d3 mm	d4 mm	h мм	k мм	l мм	Тегло кг
NSR06	0,08	M6	50	1	M6	20	36	20	18	8	13	0,045
NSR08	0,14	M8	50	1,25	M8	20	36	20	18	8	13	0,05
NSR10	0,23	M10	50	1,5	M10	25	45	25	22,5	10	17	0,09
NSR12	0,34	M12	25	1,75	M12	30	54	30	26	12	20,5	0,16
NSR14	0,34	M14	25	2	M14	35	63	35	30,5	14	27	0,24
NSR16	0,7	M16	10	2	M16	35	63	35	30,5	14	27	0,24
NSR18	0,85	M18	10	2,5	M18	40	72	40	35	16	30	0,36
NSR20	1,2	M20	10	2,5	M20	40	72	40	35	16	30	0,36
NSR22	1,2	M22	1	2,5	M22	45	81	45	40	18	35	0,58
NSR24	1,8	M24	1	3	M24	50	90	50	45	20	36	0,72
NSR27	2,1	M27	1	3	M27	50	90	50	45	20	36	0,7
NSR33	3,2	M33	1	3,5	M33	65	108	60	55	24	45	1,3
NSR30	3,2	M30	1	3,5	M30	65	108	60	55	24	45	1,32
NSR39	4,6	M39	1	4	M39	75	126	70	65	28	54	2,02
NSR36	4,6	M36	1	4	M36	75	126	70	65	28	54	2,08
NSR45	6,3	M45	1	4,5	M45	85	144	80	75	32	63	3,04
NSR42	6,3	M42	1	4,5	M42	85	144	80	75	32	63	3,11
NSR52	8,6	M52	1	5	M52	100	166	90	85	38	68	4,95
NSR48	8,6	M48	1	5	M48	100	166	90	85	38	68	5,02
NSR56	11,5	M56	1	5,5	M56	110	184	100	95	42	78	6,69
NSR64	16	M64	1	6	M64	120	206	110	105	48	90	9,3

Технически данни

ТОВАРОПОДЕМНОСТИ

Размер	Товароподемност (т)	Товароподемност (т)	Товароподемност (т)	Товароподемност (т)	Товароподемност (т)	Товароподемност (т)	Товароподемност (т)	Това
					0 - 45°	*45-60°*	*0 - 45°*	
M6	0,06	не се допуска	0,12	не се допуска	0,042	не се допуска	0,06	не
M8	0,14	не се допуска	0,28	не се допуска	0,1	не се допуска	0,14	не
M10	0,23	не се допуска	0,46	не се допуска	0,17	не се допуска	0,23	не
M12	0,34	не се допуска	0,68	не се допуска	0,24	не се допуска	0,34	не
M14	0,34	не се допуска	0,68	не се допуска	0,24	не се допуска	0,34	не
M16	0,7	не се допуска	1,4	не се допуска	0,5	не се допуска	0,7	не
M18	0,7	не се допуска	1,4	не се допуска	0,5	не се допуска	0,7	не
M20	1,2	не се допуска	2,4	не се допуска	0,83	не се допуска	1,2	не
M22	1,2	не се допуска	2,4	не се допуска	0,83	не се допуска	1,2	не
M24	1,8	не се допуска	3,6	не се допуска	1,27	не се допуска	1,8	не
M27	2,5	не се допуска	5	не се допуска	1,78	не се допуска	2,5	не
M30	3,2	не се допуска	6,4	не се допуска	2,28	не се допуска	3,2	не
M33	3,2	не се допуска	6,4	не се допуска	2,28	не се допуска	3,2	не
M36	4,6	не се допуска	9,2	не се допуска	3,28	не се допуска	4,6	не
M39	4,6	не се допуска	9,2	не се допуска	3,28	не се допуска	4,6	не
M42	6,3	не се допуска	12,6	не се допуска	4,5	не се допуска	6,3	не

M45	6,3	не се допуска	12,6	не се допуска	4,5	не се допуска	6,3	не
M48	8,6	не се допуска	17,2	не се допуска	6,1	не се допуска	8,6	не
M52	8,6	не се допуска	17,2	не се допуска	6,1	не се допуска	8,6	не
M56	11,5	не се допуска	23	не се допуска	8,3	не се допуска	11,5	не
M64	16	не се допуска	32	не се допуска	11	не се допуска	16	не
M72	20	не се допуска	40	не се допуска	14,28	не се допуска	20	не
M80	28	не се допуска	56	не се допуска	20	не се допуска	28	не
M100	40	не се допуска	80	не се допуска	28,57	не се допуска	40	не
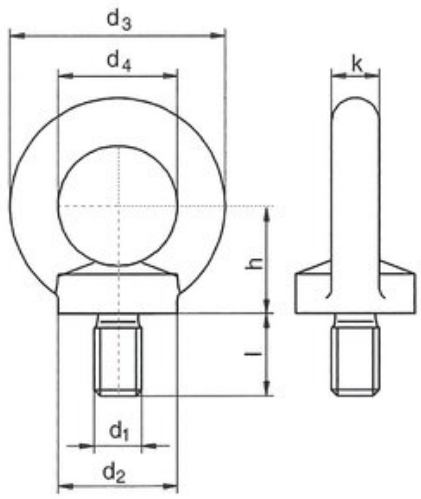
Чертеж