# Кранови вилици с автоматичен баланс и регулиране

## Информация за продукта

Предназначени за повдигане на стандартни палети откъм дългата им страна.

Благодарение на пружинния механизъм на повдигане палетните вилици се балансират самостоятелно, което ги поддържа винаги в хоризонтално положение, независимо дали са натоварени или не.

Широчината на вилките може да се регулира посредством манивела.

Също така могат да се сгъват при транспортиране.

**Материал:** Гредата и вилиците са изработени от високоустойчива здрава структурна стомана.
**Маркировка:** Съгласно релевантният стандарт, CE - маркировка
**Покритие:** Прахово боядисани в жълт цвят
**Стандарт:** EN 13155

**Коефицент на безопасност:** 3:1

| Продуктов номер | WLL тон | Height mm | A мм | B мм | C мм | D мм | E мм | F мм | G мм | L мм | M мм | Тегло кг |
|---|---|---|---|---|---|---|---|---|---|---|---|---|
| NOH6001B | 0,6 | 1,3 | 1 600 | 340 | 1 300 | 1 200 | 2 360 | 1 080 | 1 000 | 25 | 80 | 95 |
| NOH10001B | 1 | 1,3 | 1 600 | 340 | 1 300 | 1 200 | 2 360 | 1 080 | 1 000 | 25 | 90 | 120 |
| NOH15001B | 1,5 | 1,3 | 1 600 | 340 | 1 300 | 1 200 | 2 360 | 1 080 | 1 000 | 30 | 90 | 130 |
| NOH20001B | 2 | 1,3 | 1 600 | 340 | 1 300 | 1 200 | 2 360 | 1 080 | 1 000 | 35 | 100 | 146 |
| NOH25001B | 2,5 | 1,3 | 1 600 | 380 | 1 300 | 1 200 | 2 360 | 1 090 | 1 000 | 35 | 120 | 170 |
| NOH30001B | 3 | 1,3 | 1 600 | 380 | 1 300 | 1 200 | 2 360 | 1 090 | 1 000 | 35 | 120 | 175 |
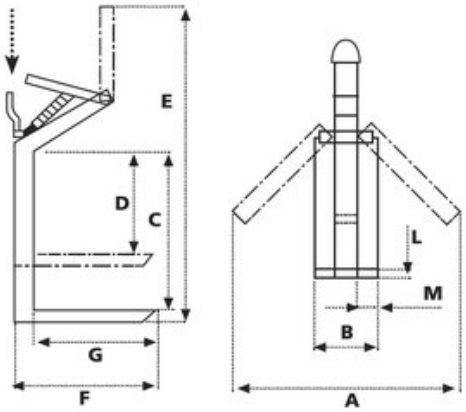
**Чертеж**