Захват за хоризонтално повдигане модели FHX/FHSH

Информация за продукта

За хоризонтално повдигане и преместване на стоманени листове и на други неогъваеми материали. Захватите за повдигане модели FHX/FHSH следва да се използват и продават само в чифтове (един или няколко).

Модел FHX: Стандартен захват

Модел FHSH: Захват с уголемен отвор на челюстите.

Характеристики:

- Компактен дизайн и висока товароподемност
- Олекотен дизайн с цел по-лесна употреба
- Издръжлив, здрав, висококачествен, заварен външен корпус

Маркировка: Съгласно релевантният стандарт, CE - маркировка, Тип, сериен номер, товароподемност, отвор на челюстта
Работна температура: от - 40°C до + 100°C
Стандарт: EN 13155
Забележка: Винаги трябва да се използват в чифт (един или няколко)!
Предупреждение: Степента на твърдост на повърхността на материала, който се повдига, не трябва да надвишава 37 HRC (345 HB, 1166 N/mm2).

Продуктов номер	Код	WLL тон	Обхват челюсти мм мм	V мм	S мм	W мм	T мм	H мм	X мм	U мм	Y мм	Тегло кг
16.01953100	1 FHX	1	0-35	140	99	10	25	11,5	65	188	15	2,6
16.01953200	2 FHX	2	0-60	180	118	15	30,5	19,5	90	287	16	7
16.01954200	2 FHSX	2	0-100	180	120	15	30,5	19,5	90	383	15	9,2
16.01953300	3 FHX	3	0-60	180	118	20	30,5	19,5	90	291	16	8
16.01954300	3 FHSX	3	0-100	180	120	20	30,5	19,5	90	387	15	10
16.01953400	4 FHX	4	0-60	220	145	25	30,5	19,5	105	304	20	13
16.01954400	4 FHSX	4	0-100	220	145	25	30,5	19,5	105	414	20	15
16.01953600	6 FHX	6	0-60	220	145	25	30,5	19,5	110	307	20	14
16.01954600	6 FHSX	6	0-100	220	145	25	30,5	19,5	120	414	20	16,5
16.01953800	8 FHX	8	0-60	225	135	35	30,5	19,5	120	336	30	19
16.01954800	8 FHSX	8	0-100	225	135	35	30,5	19,5	120	428	30	21
16.01953010	10 FHX	10	0-60	225	135	35	30,5	19,5	120	336	30	19
16.01954010	10 FHSX	10	0-100	225	135	35	30,5	19,5	120	428	30	22
16.01953012	12 FHX	12	0-60	225	135	35	30,5	19,5	120	336	30	19
16.01954012	12 FHSX	12	0-100	225	135	35	30,5	19,5	120	428	30	22
16.01953015	15 FHX	15	0-60	262	147	35	43	21,5	160	344	35	30
16.01853820	15 FHSX	15	0-150	350	240	35	45	27,5	140	665	35	53
16.01953025	25 FHX	25	0-60	262	147	40	43	21,5	175	349	35	33
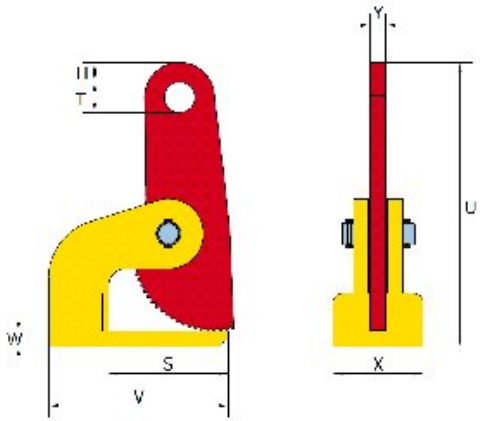
Чертеж