Електрическа верижна подемна машина KITO ER2 Голям капацитет Серия с две скорости

Информация за продукта

Електрически верижен подемник с окачване на куката

Общи положения: Електрическите верижни подемници KITO ER2 са издръжливи, безопасни и лесни за използване подемници. Той е с окачване за горна кука или монтаж над главата, тяло от алуминиева отливка, електромагнитна спирачка и контейнер за вериги с платно.
Повдига от 10 тона до 20 тона.

Стандартна конфигурация:

- 400 V/50 Hz
- Честотен инвертор за 2 скорости на повдигане
- CH-метър: работни часове/брой стартирания
- Ергономично управление с бутон
- Превключвател за горна и долна граница
- Никелирана товарна верига клас 80 (DAT) в съответствие с норма EN 818-7
- Термичен протектор
- Въглероден фрикционен съединител

Опции:

- 500 V/контакторно управление
- 230 V/50 Hz/60 Hz, 3 фази
- Гумени брони за моторизирани колички
- Допълнителна механична спирачка
- Електрически ограничител на претоварването
- Акустичен сигнал за претоварване
- Радиоуправление
- Променливо управление на скоростта
- Превключвател на нивото
- Стоманен верижен контейнер
- Версии на количките: моторизирани, с редуктор и обикновени

Код	WLL тон	Number of falls	Мощност kW	Lifting motor Rating (%ED)	Клас ISO/FEM	Additional weight per 1 m lift	Верига мм	Тегло кг
ER2-100IS	10	4	3.5x2	40/20	M4/1Am	11	11,2	303
ER2-150IS	15	6	3.5x2	40/20	M4/1Am	17	11,2	404
ER2-200IS	20	8	3.5x2	40/20	M4/1Am	22	11,2	476

Технически данни

WLL	Продукт	Скорост на повдигане*(m/min)	Мин. височинаC	D	a	b	w	g		
тона	код		50Hz висок	50Hz нисък	mm	mm	mm	mm	mm	mm
10	ER2-100IS	Предварително зададени Регулируем	3,3	0,6 0,3	1370	1210	798	849	956	80
15	ER2-150IS	Предварително зададени Регулируем	2,2	0,4 0,2	1595	1520	798	1022	1129	86
20	ER2-200IS	Предварително зададени Регулируем	1,7	0,3 0,2	1710	1600	798	1198	1305	102
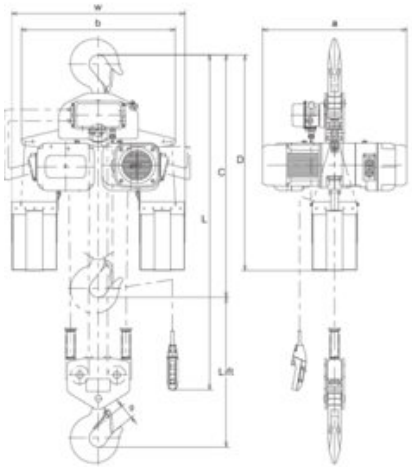
Чертеж