Lifting Solutions Group
Axel Johnson International

Лостова лебедка POWERTEX PLH-S2OLP без верига.

Информация за продукта



Лостовата лебедка POWERTEX PLH-S2OLP е лебедка от високо качество, която е издръжлива и лесна за управление с ергономичен ратшетен лост. Лебедките OLP са фабрично оборудвани с устройство за защита от претоварване, което ограничава максималната усилие, което може да се приложи с помощта на ратшетения лост.

Характеристики:

- Всяка лебедка е подложена на динамично изпитване с товар 1,5 пъти по-голям от работния товар преди напускането на фабриката.
- Компактна, лека конструкция.
- Зъбчатката е оборудвана с иглени лагери, а вала за задвижване е поддържан с иглен и плосък лагер вътре, за да се осигури гладко и ефективно функциониране.
- Безопасна автоматична спирачка с добре покрита реакция на товара.
- Оборудвана с 2 спирачни кука и 4 спирачни пружини (двойна сигурност спрямо изискванията на EN 13157).
- Фин калибрирана корабна верига, произведена в Европа, за гладко функциониране.
- Устойчивост на корозия на веригата, еквивалентна на ISO944-9 C5High / ISO9223 C3.
- Уникалната обработка на повърхността предоставя отлична корозионна защита и тих ход.
- Въртящи куки от двете страни улесняват позиционирането в ред.
- Куките са проектирани да се отварят при претоварване, вместо да се чупят.
- Куките са оборудвани с тежки стоманени заключвания за безопасност.
- Куките имат изковани точки за проверка на деформацията, предназначени за откриване на претоварване.

... *Read more*

Материал: Издръжлива стоманена конструкция.
Маркировка: Съгласно релевантният стандарт, CE - маркировка, POWERTEX, Модел, WLL (работен товар), Верига, Сериен номер, Потребителско ръководство/QR код.
Покритие: Покритие с прахово покритие и компоненти на рамката с покритие.
Стандарт: EN 13157, EN 818-7

Коефицент на безопасност: 4:1

© November 2026 - All Rights Reserved

Lifting Solutions Group
Axel Johnson International

Лостова лебедка POWERTEX PLH-S2OLP без верига.

Чертеж

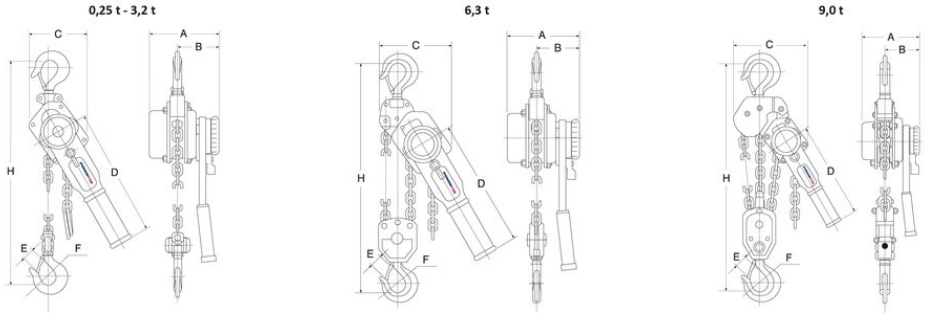

Технически данни

Продуктов номер	WLL тон	A мм	B мм	C мм	D мм	E мм	F мм	H min мм
16.20PLHS20050000OLP	0,5	150	90	118	253	22	32	310
16.20PLHS20080000OLP	0,8	158	98	132	273	26	36	340
16.20PLHS20160000OLP	1,6	185	111	145	378	29	43	400
16.20PLHS20320000OLP	3,2	212	124	198	418	37	50	520
16.20PLHS20630000OLP	6,3	212	124	230	418	43	53	640

© November 2026 - All Rights Reserved