Кука за захващане GHC POWERTEX (с клема)

Информация за продукта

Куката за захващане POWERTEX с ключалка е част от гамата компоненти за вериги за повдигане Powertex G10. Грайферната кука се използва за скъсяване на подемни вериги, а добавянето ѝ към сглобката прави сглобката на подемната верига много по-гъвкава. Тя дава възможност за пълна WLL, тъй като опорните крила предотвратяват деформирането на подемната верига.

Предлага се за вериги от 6 мм до 22 мм и от WLL 1,4 т до WLL 19 т.

Предлага се и като грайферна кука с око (GH) вместо съединителна връзка.

Предимства на гамата Powertex G10:

- 25% по-висока производителност в сравнение с традиционните компоненти от клас 8
- Всички компоненти POWERTEX G10 са прахово боядисани в светещо червено
- В гамата са включени многофункционални главни връзки и компоненти, които позволяват бързо и икономично сглобяване на верижни сапани
- Компонентите отговарят на изискванията на EN 1677, част 1/2/3/4 +25% WLL
- Всеки кован компонент е тестван за откриване на пукнатини, а образците са тествани за пробно натоварване.
- Всеки компонент се изпитва типово в завода и се оценява на умора до 20 000 цикъла при 1,5 пъти WLL
- Пълна проследимост чрез партиден номер
- Налични резервни части за подмяна
- Всички компоненти не съдържат хром 6
- Сертификат POWERTEX 2.2, приложен към всяка кутия с компоненти
- Компонентите могат да се използват и с верига от клас 8 съгласно EN 818-2. В такъв случай верижният ремък трябва да бъде класифициран като клас 8 в съответствие с EN 818-4.

Маркировка: Съгласно релевантният стандарт, POWERTEX + модел (GHC-6-10) + код за проследяване.
Работна температура: -40°C до +200°C без намаляване на WLL
Покритие: Прахово боядисани в светлочервено
Стандарт: AS 3776
Стандарт: EN 1677-1
(+ 25% WLL)

Коефицент на безопасност: 4:1
Клас : 10

Продуктов номер	Код	Chain diameter мм	WLL тон	Работна дължина мм	A мм	B мм	C мм	E мм	L мм	L'	M мм	W мм	Тегло кг
402300141380	GHC-6-10	6	1,4	77,3	7,5	32	18	8	44,5	77,3	46,5	25,5	0,22
402300251380	GHC-8-10	8	2,5	93	9,5	36	24	11	53	93	54	33,5	0,34
402300401380	GHC-10-10	10	4	127	12,5	46	29,5	13,5	73	127	72	42	0,82
402300671380	GHC-13-10	13	6,7	164	15	59	37	15	92	164	96	53,5	1,75
402301001380	GHC-16-10	16	10	188	18,5	70	46	19	103	188	115	74	2,88
402301601380	GHC-20-10	20	16	223	24	85	52	25	123	223	145	87	4,84
402301901380	GHC-22-10	22	19	260	27	100	61	27	141	260	159	90	8,3
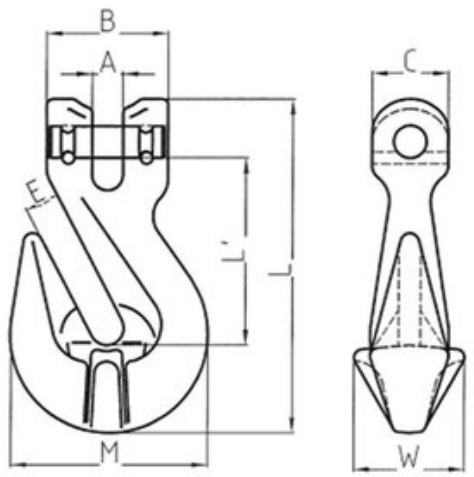
Чертеж